EKU COMBINO voorfront

Technische Fiche

DU PONT
HANDEL EN MAATWERK

Beschlag für 2-3 unten laufende Holztüren bis 35 kg mit aufgeschraubter Laufschiene. Dämpfeinzug optional. Design Forslide

Produkt-Highlights

Komfort Hoher Bedienungskomfort dank bewährter Lauftechnik und optionaler Dämpfungstechnologie

Produktivität Keine Korpusbearbeitung, hoher Vormontagegrad und Zugriff von vorne für einfache, schnelle Montage

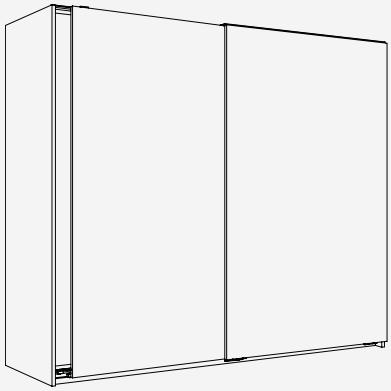

Technische Vorgaben

	max.	35 kg
	max.	2200 mm
	max.	1200 mm
		19 mm

Einbaubeispiele

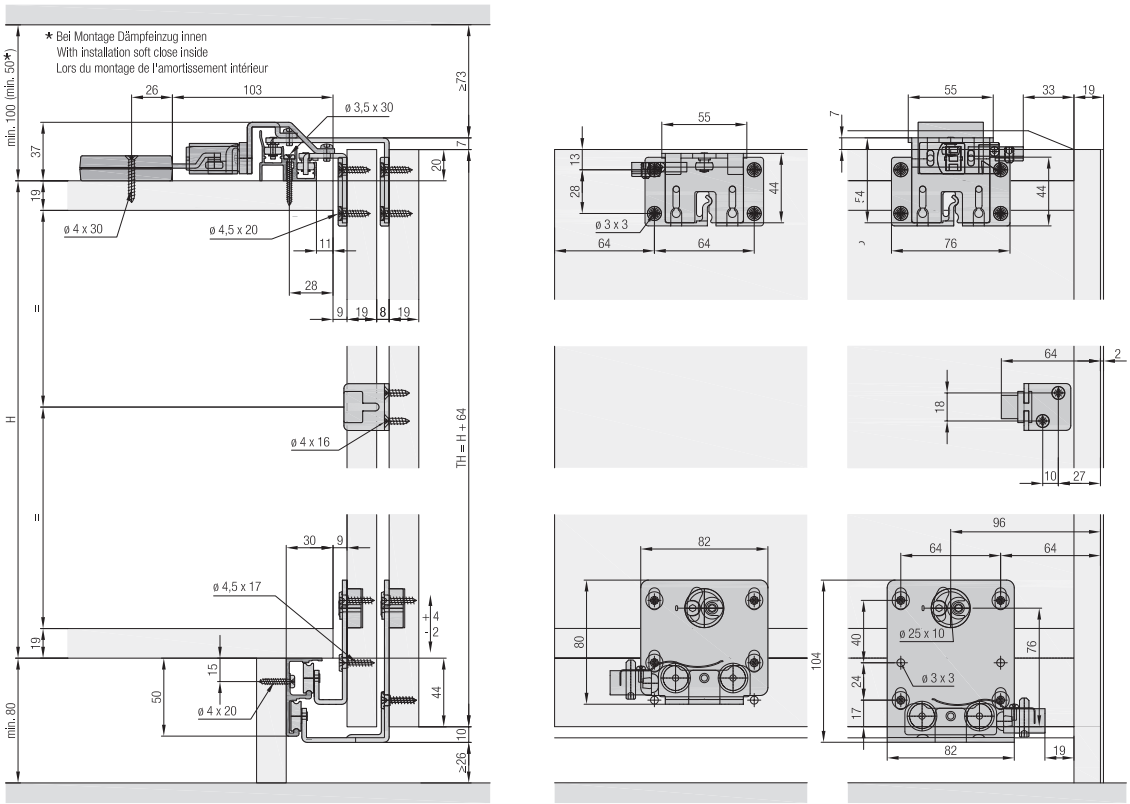

EKU COMBINO voorfront

Technische Fiche

DU PONT
HANDEL EN MAATWERK

Garnitur für 2 oder 3 Holztüren

	Nr.
EKU Combino 35 H FS, für 2 Türen	056.3182.073
EKU Combino 35 H FS, für 3 Türen	056.3182.074

Garnitur bestehend aus:

		056.3182.073	056.3182.074	Nr.
	Laufwerk, Innentüre, Stahl, verzinkt	2	4	056.3187.171
	Laufwerk, Aussentüre, Stahl, verzinkt	2	2	056.3188.171
	Führungswinkel, Innentüre, Stahl, verzinkt	2	4	055.3107.171
	Führungswinkel, Aussentüre, Stahl, verzinkt	2	2	055.3108.171
	Führungswinkelgehäuse, Kunststoff, anthrazit	4	6	053.3064.001
	Stopper, Kunststoff, grau	2	1	056.3189.071
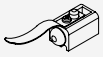	Stopper, mit Rückhaltefeder, Kunststoff, grau	2	3	056.3189.072
	Stopper Führung, Kunststoff, grau	4	4	040.3079.074
	Türmitnehmer, bei 2 Türen, Stahl, verzinkt	1		055.3124.071
	Kombi-Schraube, 4.5x17 mm, Stahl, verzinkt	16	24	055.0100.101
	Senkkopfschraube, 4.5x20 mm, Stahl, verzinkt	16	24	600.0000.167
	Puffer, mit Kleber, Set à 3 Stück		1	061.3083.050
	Türmitnehmer, bei 3 Türen, Stahl, verzinkt		2	055.3126.171
	Gewindefurchende Linsenkopfschraube M4x8 mm, Stahl, verzinkt		2	600.0000.328

Laufschienen

		mm	Nr.
	Doppellaufschiene, Aluminium, eloxiert, gelocht	2500	056.3184.250
		3500	056.3184.350
		6000	056.3184.600

Führungsschienen

		mm	Nr.
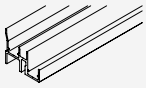	Doppelführungsschiene, Aluminium, eloxiert, gelocht	2500	056.3072.250
		3500	056.3072.350
		6000	056.3072.600

Blenden

		mm	Nr.
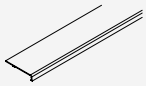	Abdeckblende, Aluminium, eloxiert	2500	055.3130.250
		3500	055.3130.350
		6000	055.3130.600

Dämpfeinzug (nur für System mit 2 Türen)

	Nr.
Dämpfeinzug, 18-40 kg, mit Mitnehmer schmal, 2 Stück	055.3091.074

Garnitur bestehend aus:

		055.3091.074	Nr.
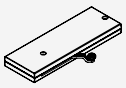	Dämpfeinzug, links, 18-40 kg	1	055.3090.073
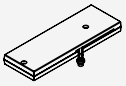	Dämpfeinzug, rechts, 18-40 kg	1	055.3090.074
	Mitnehmer, für Dämpfeinzug, rechts, Kunststoff, grau	1	055.3041.071
	Mitnehmer, für Dämpfeinzug, links, Kunststoff, grau	1	055.3041.072
	Rundkopfschraube, 4x16 mm, Stahl, verzinkt	4	600.0000.166
	Senkkopfschraube, 4x30 mm, Stahl, verzinkt	4	600.0000.439

EKU COMBINO voorfront

Technische Fiche

DU PONT
HANDEL EN MAATWERK

Adapter Dämpfeinzug

	Nr.
Adapter-Set, für Dämpfeinzug	055.3129.071

Garnitur bestehend aus:

		055.3129.071	Nr.
	Adapter, für Dämpfeinzug, Innentüre, oben, Stahl, verzinkt	1	055.0211.101
	Adapter, für Dämpfeinzug, Aussentüre, oben, Stahl, verzinkt	1	055.0212.101
	Linsenkopfschraube, M4x8 mm, Stahl, verzinkt	4	759.0408.108
	Gewindefurchende Linsenkopfschraube M4x8 mm, Stahl, verzinkt	4	600.0000.328

Zubehör

		Nr.
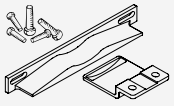	Zwischenstopper-Set, für 3 Türen	055.3128.071

EKU COMBINO voorfront

Technische Fiche

DU PONT
HANDEL EN MAATWERK

Dämpfeinzug Montage innen (nur für System mit 2 Türen)

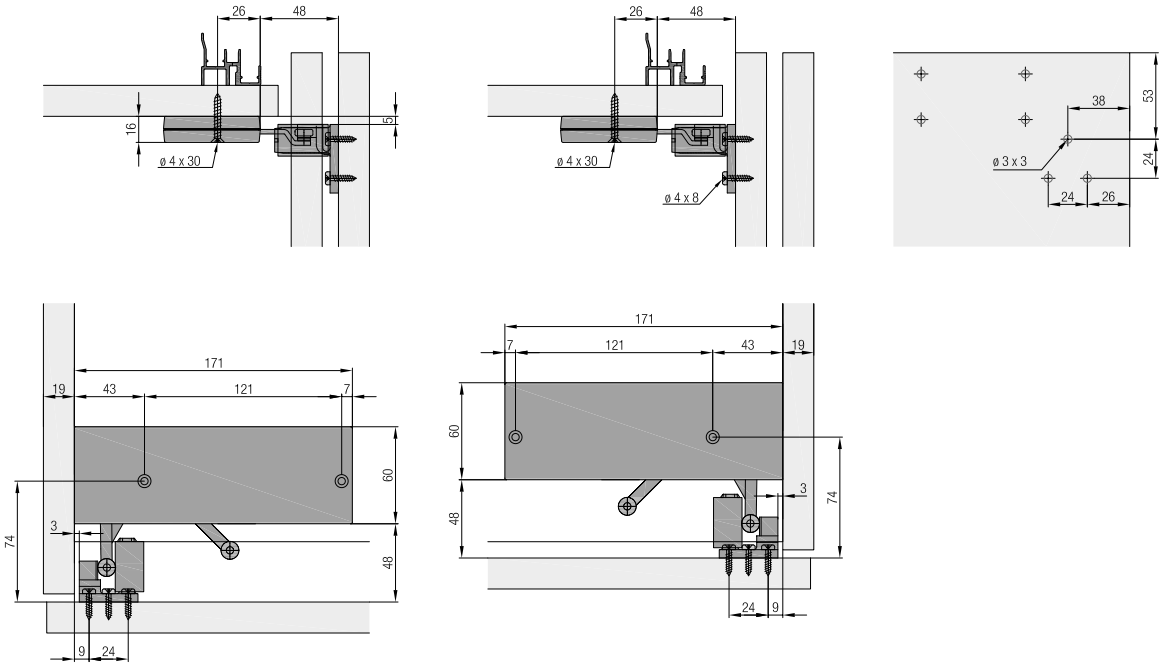

Dämpfeinzug Montage aussen (nur für System mit 2 Türen)

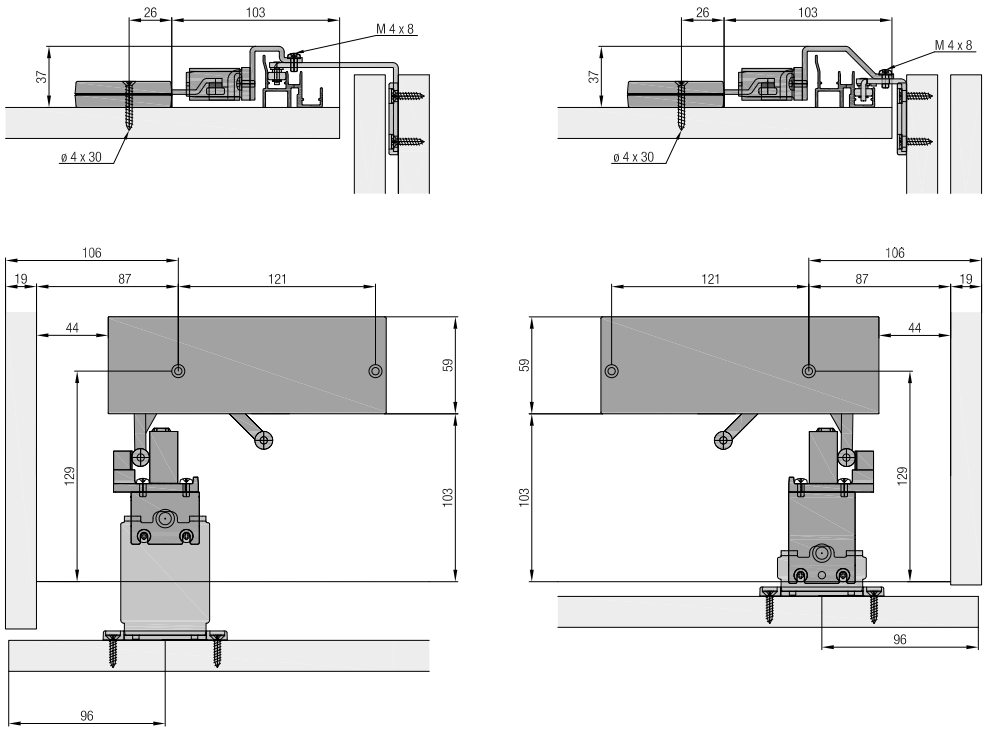

EKU COMBINO voorfront

Technische Fiche

DU PONT
HANDEL EN MAATWERK

Berechnungen

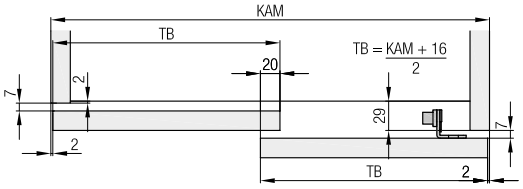

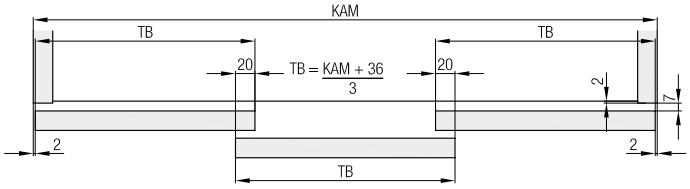

Optional: Montage Führungsschiene von unten

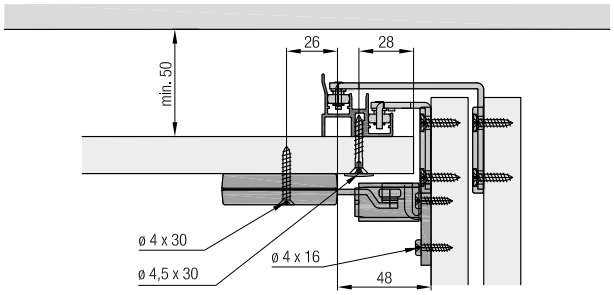

Türmitnehmer bei 3 Türen

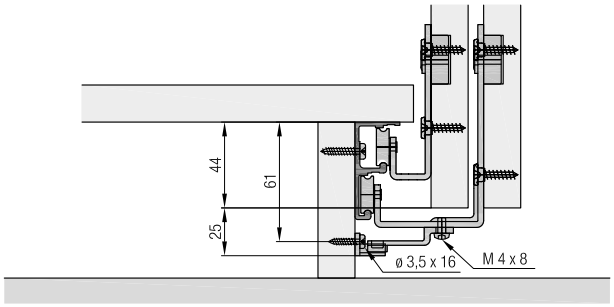

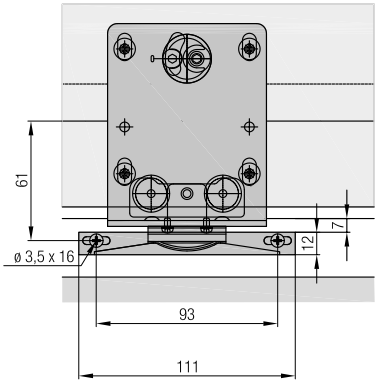
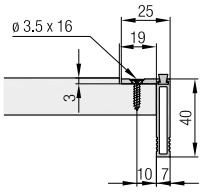
Griffprofil